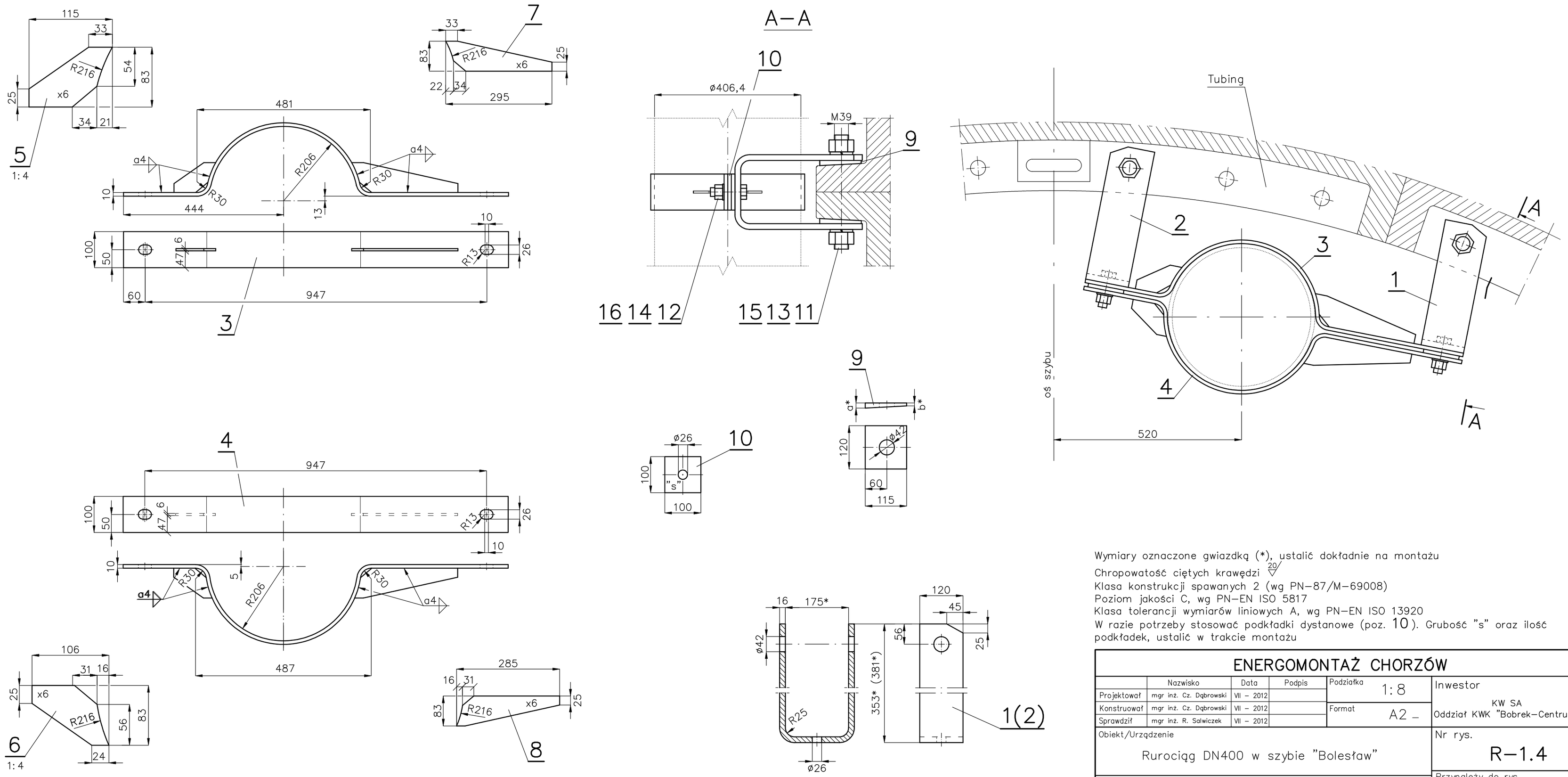

Wymiary oznaczone gwiazdką (*), ustalić dokładnie na montażu

Chropowatość ciętych krawędzi 20

Klasa konstrukcji spawanych 2 (wg PN–87/M–69008)

Poziom jakości C, wg PN–EN ISO 5817

Klasa tolerancji wymiarów liniowych A, wg PN–EN ISO 13920

W razie potrzeby stosować podkładki dystanowe (poz. 10). Grubość "s" oraz ilość podkładek, ustalić w trakcie montażu

ENERGOMONTAŻ CHORZÓW					
	Nazwisko	Data	Podpis	Podziałka 1:8	Inwestor
Projektował	mgr inż. Cz. Dąbrowski	VII – 2012			KW SA
Konstruował	mgr inż. Cz. Dąbrowski	VII – 2012		Format A2 _	Oddział KWK "Bobrek–Centrum"
Sprawdził	mgr inż. R. Salwiczek	VII – 2012			
Obiekt/Urządzenie: Rurociąg DN400 w szybie "Bolesław"					Nr rys. R–1.4
Nazwa rysunku: KONSTRUKCJA PROWADZĄCA–typ B					Przynależy do rys. R–1.0