B–B

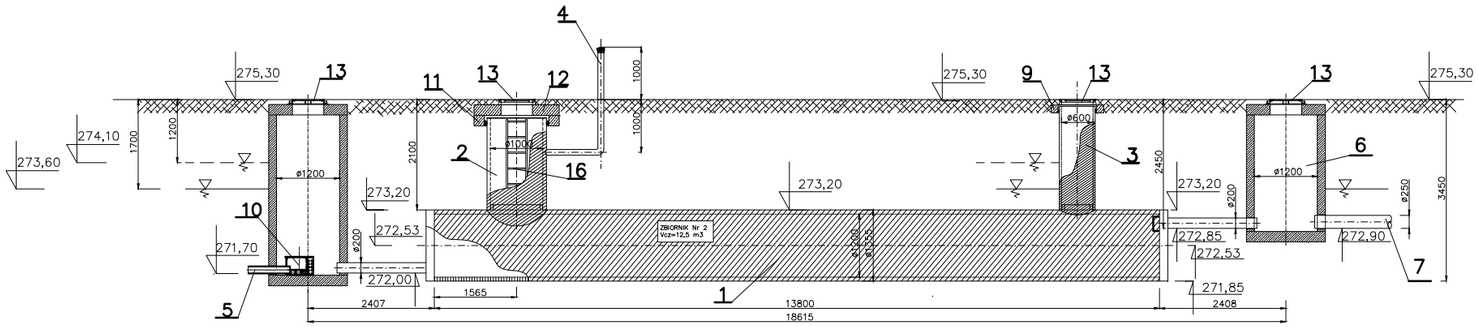

A–A

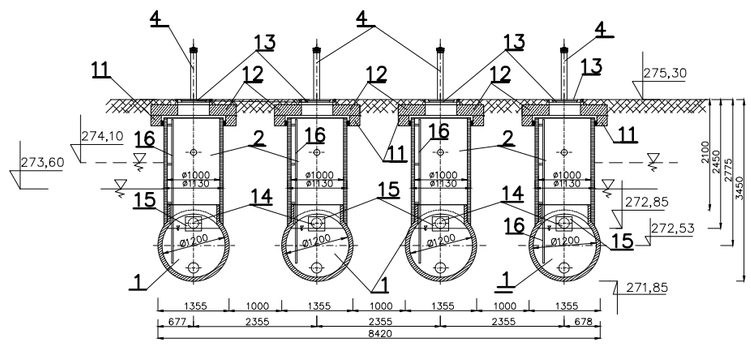

Rzut

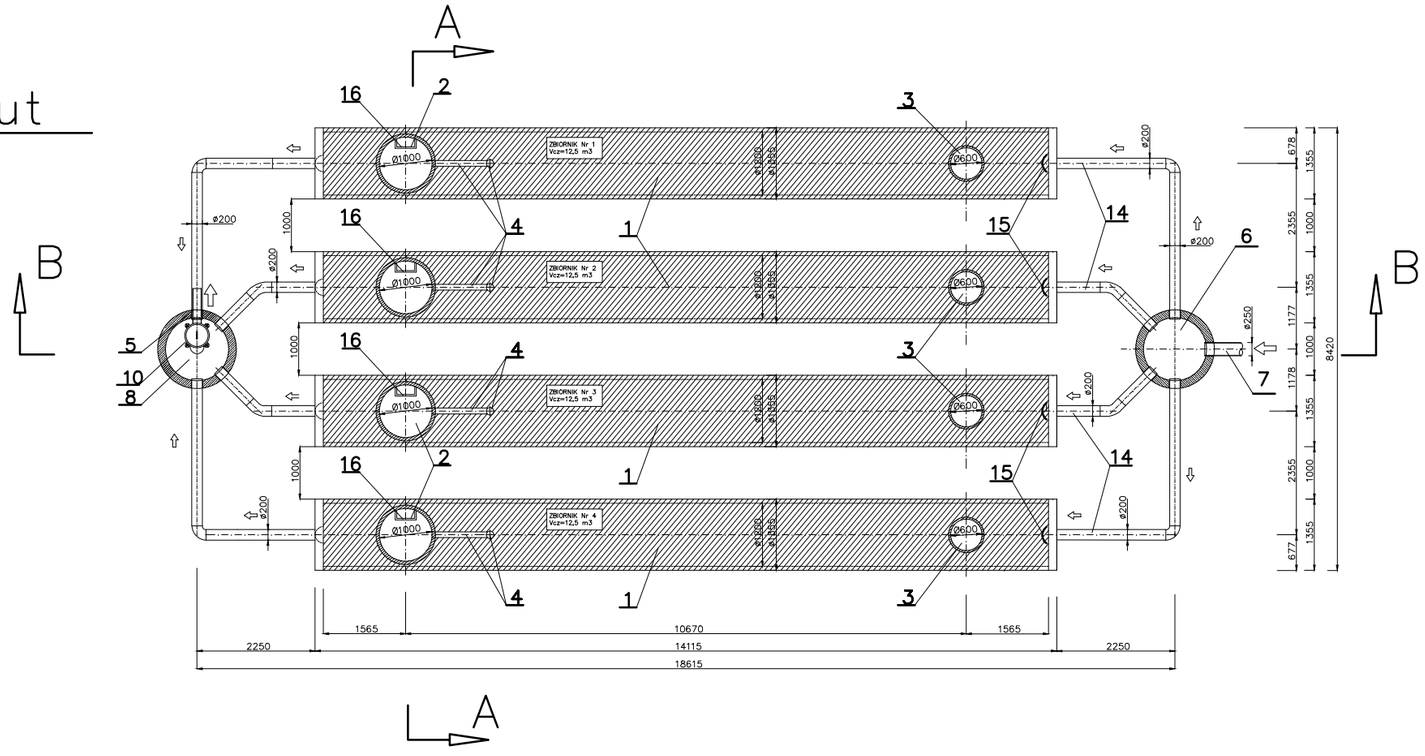

OZNACZENIA :

1. Zbiornik PE–HD Dn/Dz 1200/1355 mm SN 8
2. Komin rewizyjny PE–HD DN/Dz 1000/1130 mm SN8 Hn=2,1 m
3. Komin rewizyjny PE–HD DN/Dz 600/679 mm SN8 Hn=2,1 m
4. Odpowietrzenie HD–PE DN 110 mm
5. Wylot HD–PE DN 160 mm
6. Główna studzienka rozdzielcza beton DN 1200 mm
7. Główny przewód zasilający DN 250 mm
8. Główna studzienka zbiorcza beton DN 1200 mm
9. Pierścień odciążający betonowy DN 600 mm
10. Dławicowy regulator przepływu Q= 3,5 l/s
11. Pierścień odciążający betonowy DN 1000 mm
12. Płyta pokrywowa betonowa DN 1000 mm
13. Właz żeliwny kl. D–400
14. Króciec wlotowy HD–PE DN 200 mm
15. Deflektor rozbijacz strumienia
16. Drabinka złazowa

INWESTOR: Węglokoks Kraj Sp. z o. o. z siedzibą w Piekarach Śląskich ul. Gen. J. Ziętka 41-940 Piekary Śląskie			
TEMAT / ADRES : PBW BUDOWY INSTALACJI ODWADNIAJĄCEJ RODZINNY OGRÓD DZIAŁKOWY „JUTRZENKA" W BYTOMIU KARBIU WOBEC TWORZĄCEGO SIĘ AKTUALNIE ZALEWISKA W ZAKRESIE: SIECI (ZBIORNIK RETENCYJNY, POMPOWNIA, DRENAŻ), PRZYŁĄCZA (RUROCIĄG TŁOCZNY OD POMPOWNI DO STUDNI WŁĄCZENIOWEJ K1 - D6			
TREŚĆ RYSUNKU : SCHEMAT ZBIORNIKA RETENCYJNEGO			SKALA : -
PROJEKTOWAŁ : inż. Bożena Superat	PODPIS :	NR UPR. BUD. 271/89	NUMER RYSUNKU :
NR ARCHIWUM :	DATA : październik 2017r.	STADIUM : P-BW	S/3